Reuss Planetgear

BONDY

INDUSTRIAL EQUIPMENT SUPPLIER

For ordering and questions call

(+45) 70 15 14 14

Baugröße / size

Planetengetriebe / Planetary Gears RG38

Anzahl Getriebestufen / number of stages		1stufig/1-stage	2stufig/2-stage	3stufig/3-stage
max. Abtriebsmoment / max.output torque	Nm	2	8	15
Getriebewirkungsgrad ca. / Gearbox efficiency approx.	%	88	86	82
max. Getriebespiel RG…./ max blacklash RG….		< = 0,9°	< = 1,1°	< = 1,3°
max. Radialbelastung / max. radial load	N	85	105	135
max. Axialbelastung / max. axial load	N	30	38	56
Betriebstemperatur min./ min. operating temp	°C	-30°	-30°	-30°
Betriebstemperatur max./ max. operating temp	°C	-120°	-120°	-120°
Schmierung / lubrication		Lebensdauer	Schmierung / li life lubrication	
Einbaulage / mounting position *		beliebig / any		
Gewicht / weight **	kg			
max. Antriebsdrehzahl / max. input speed	UPM	9000	9000	9000
i Untersetzung / i reduction ratios		3,63	13,18	47,83
		4,84	17,57	63,78
		6	21,78	79,06
		8,14	23,42	85,03
			29,04	105,42
			29,55	107,26
			39,34	113,37
			48,84	130,68
			66,25	140,55
				143,01
				174,24
				177,29
				90,68
				236,38
				240,52
				293,04
				320,7
				397,55
				539,35

* je nach Dichtungs und Fettarten

** mit angebauten IEC-Flanschen motorseitig

RG 38

								1stufig 1stage	2stufig 2stage	3stufig 3stage
		offene Ausführung für Direktanbau						I	I	I
		Lochkreis D=32,5mm; 4 x M3						52	65,5	83
		Zentrierbund D=27H7; 2,2mm tief								
		Schraubengröße						M3x30	M3x45	M3x60
Maße Motorflansch / Dimension of motor mounting/ flange		Einschraublänge nutzbar max.						8	9	6
	D1	D2	D3	D4	L 1	D 5	L2	L	L	L
Typ 3540 /3557	38	16 H7	22	2,2	3	4 H7	13	76,5	90	107,5
Typ M32x30	38	14 H7	22	3,4	3	3 H7	6,5	71	84,5	102
Typ Penta 1S	60	26 H7	39	4,5	3	7 H7/2	17	65	78,5	96
IEC 56-B14	80	50 H7	65	5,5	3	9 H7/3	18	65	78,5	96

Maße Abtriebsflansch / Dimension of gear unit output/ flange	D6	D7	D8	D9	D10	L3	L4
IEC 56-B14	80	50 j6	65	M5	44	2,5	4
IEC 63-B14	90	60 j6	75	M5	54	2,5	4
IEC 71-B14	105	70 j6	85	M6	64	2,5	4

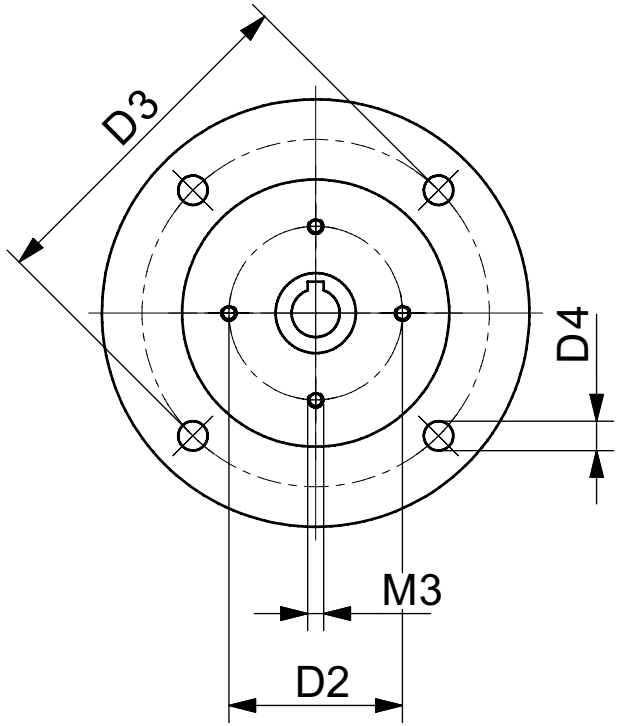

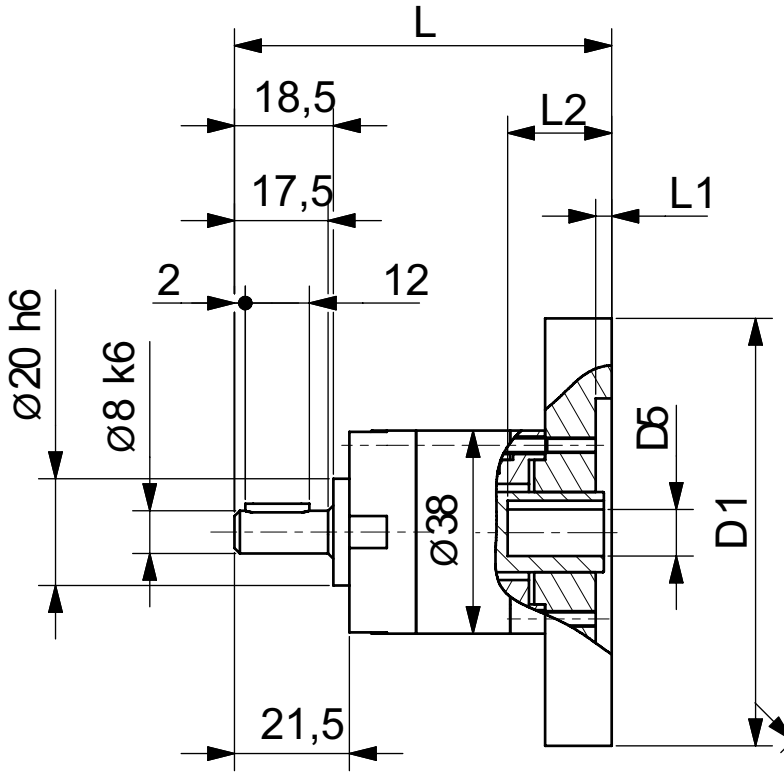

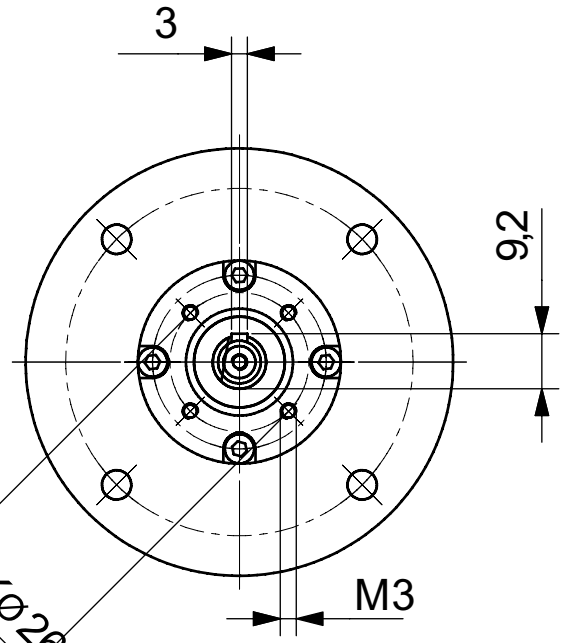

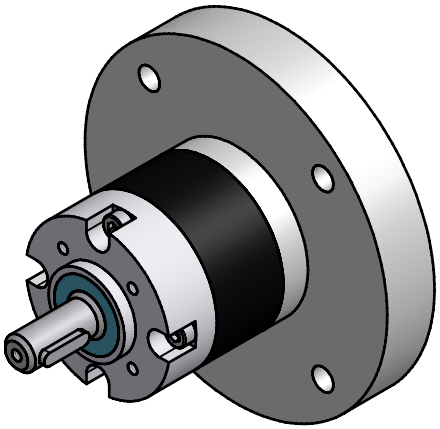

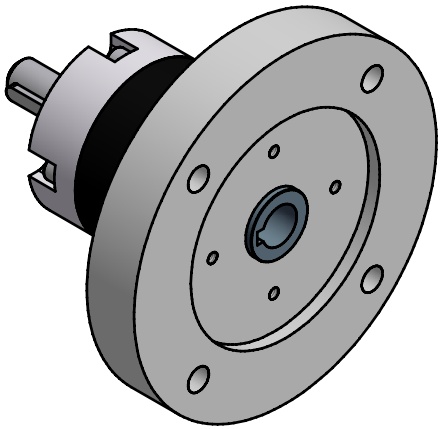

Status	Änderungen	Datum	Name			
					Datum	Name
				Gezeichnet	01.10.2007	TZB-Hanack
				Geprüft		
				Norm		

Planetenradgetriebe
RG38

A3

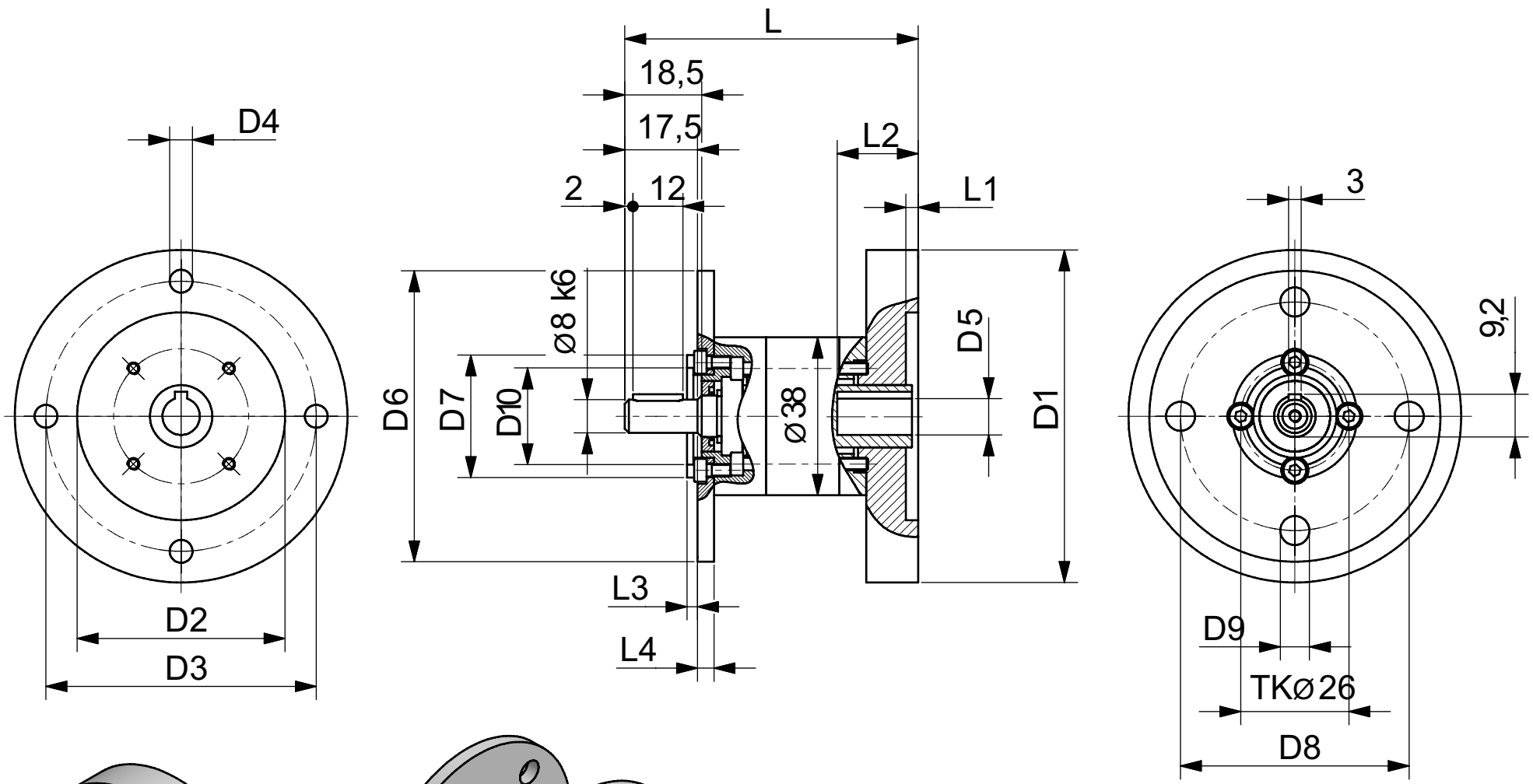

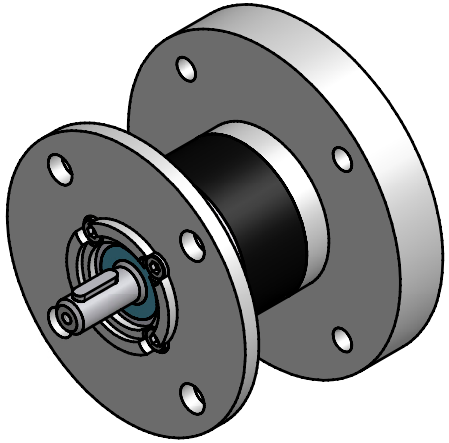

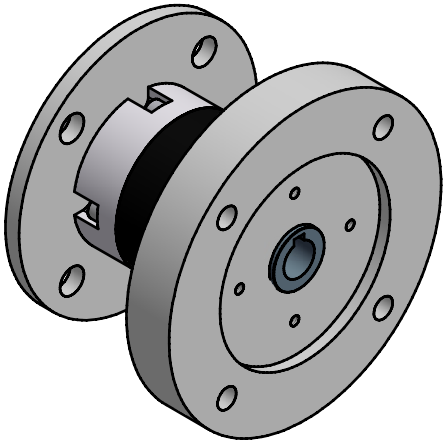

Reuss			
	Datum	Name	Planetenradgetriebe RG38 mit Flansch
Gezeichnet	01.10.2007	TZB-Hanack	
Geprüft			
Norm			
Status	Änderungen	Datum	Name

A3

Baugröße / size

Planetengetriebe / Planetary Gears RG55

Anzahl Getriebestufen / number of stages		1stufig/1-stage	2stufig/2-stage	3stufig/3-stage
max. Abtriebsmoment / max.output torque	Nm	10	25	35
Getriebewirkungsgrad ca. / Gearbox efficiency approx.	%	88	86	82
max. Getriebespiel RG…./ max blacklash RG….		< = 0,9°	< = 1,1°	< = 1,3°
max. Radialbelastung / max. radial load	N	340	570	810
max. Axialbelastung / max. axial load	N	180	300	430
Betriebstemperatur min./ min. operating temp	°C	-30°	-30°	-30°
Betriebstemperatur max./ max. operating temp	°C	+120°	+120°	+120°
Schmierung / lubrication		Lebensdauer	Schmierung / li life lubrication	
Einbaulage / mounting position*		beliebig / any		
Gewicht / weight kg **	kg	0,8	1,04	1,3
max. Antriebsdrehzahl / max. input speed	UPM	7000	7000	7000
i Untersetzung / i reduction ratios		3,83	14,67	56,18
		4,4	16,85	74,15
		5,25	19,36	77,01
		6,66	20,11	85,18
		9,5	23,1	88,47
			25,51	97,69
			27,56	101,64
			29,3	105,56
			34,97	112,23
			36,38	121,27
			41,8	128,94
			44,35	133,92
			49,87	139,35
			63,27	144,7
			90,25	153,85
				160,09
				169,88
				183,56
				191,02
				195,16
				219,42
				232,87
				242,32
				261,84
				278,39
				295,41
				332,17
				345,66
				397,1
				421,38
				473,81
				601,06
				857,37

* je nach Dichtungs und Fettarten

** mit angebauten IEC-Flanschen motorseitig

RG 55

								1stufig 1stage	2stufig 2stage	3stufig 3stage
		offene Ausführung für Direktanbau						I	I	I
		Lochkreis D=37,5mm; 4 x M4						72	89	112
		Zentrierbund D=37,5H7; 2,2mm tief								
		Schraubengröße						M4x35	M4x50	M4x75
Maße Motorflansch /		Einschraublänge nutzbar max.						8	7	8
Dimension of motor mounting/ flange	D1	D2	D3	D4	L 1	D 5	L2	L	L	L
IEC 56-B14	80	50 H7	65	5,5	4	9 H7	26,5	106	124	146
IEC 63-B14	90	60 H7	75	5,5	4	11 H7	26,5	106	124	146
IEC 71-B14	105	70 H7	85	6,5	4					
IEC 56-B5	120	80 H7	100	7	4	9 H7	26,5	106	124	146
IEC 63-B5	140	95 H7	115	9	4	11 H7	26,5	106	124	146
IEC 71-B5	160	110 H7	130	9	4					
Penta 1S / 1M	60	26 H7	39	4,5	3	7 H7	26,5	106	124	146
Servo Typ Y2012 LMT	90	50 H7	70	5,5	4	14 H7	34			
Sonderflansch LMT	80	40 H7	63	M4	4	8 H7	27	106	124	146
Sonderflansch Neckar	80	38 H7	65	5,5	6					

Maße Abtriebsflansch / Dimension of gear unit output/ flange	D6	D7	D8	D9	D10	L3	L4
IEC 56-B14	80	50 j6	65	5,5	46	2,5	6
IEC 63-B14	90	60 j6	75	M5	56	2,5	6
IEC 71-B14	105	70 j6	85	M6	66	2,5	8
IEC 80-B14	120	80 j6	100	7	72	2,5	6
IEC 112-B14	200	130 j6	165	11	124	3,5	11
IEC 71-B5	160	110 j6	130	9	104	2,5	6

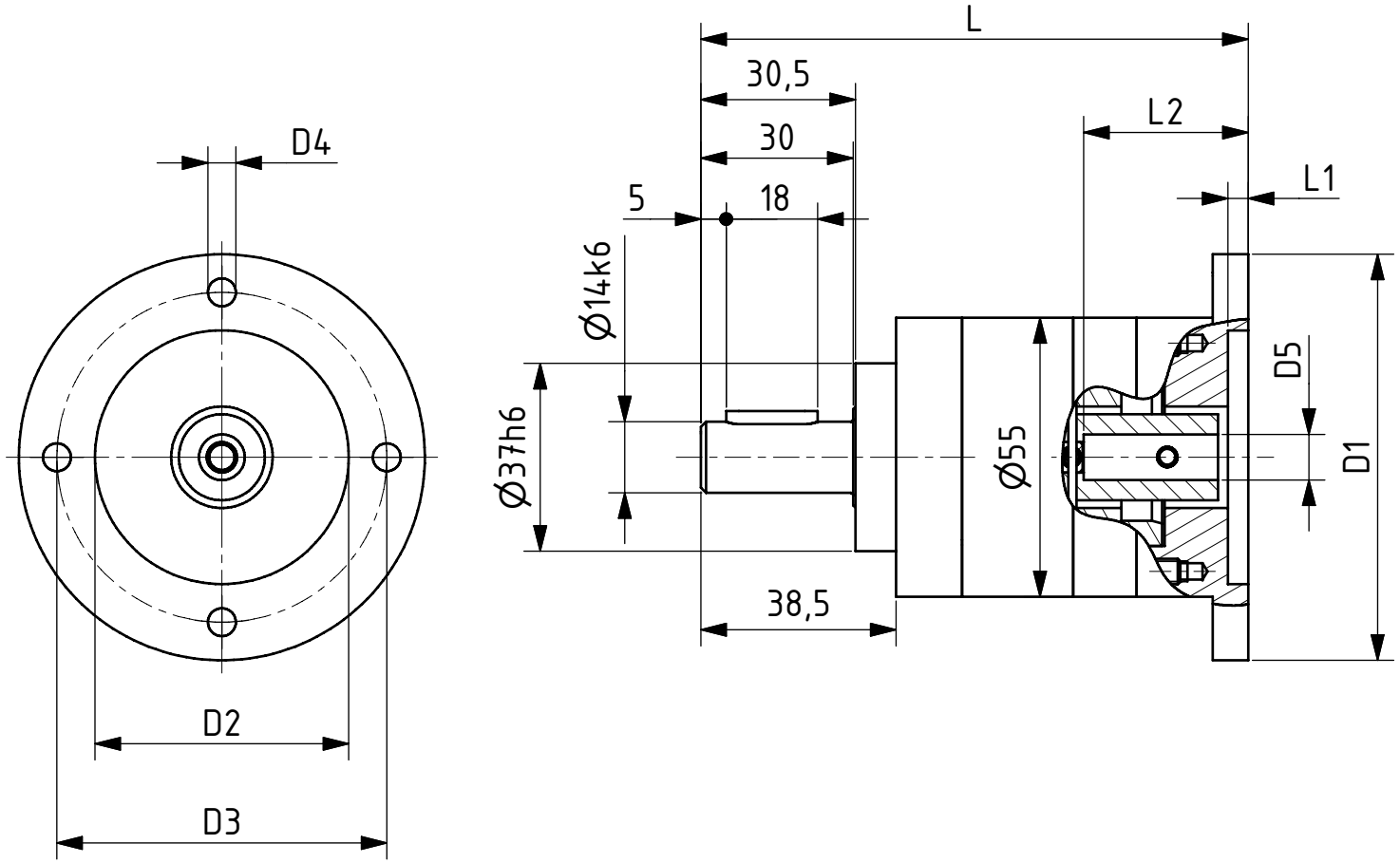

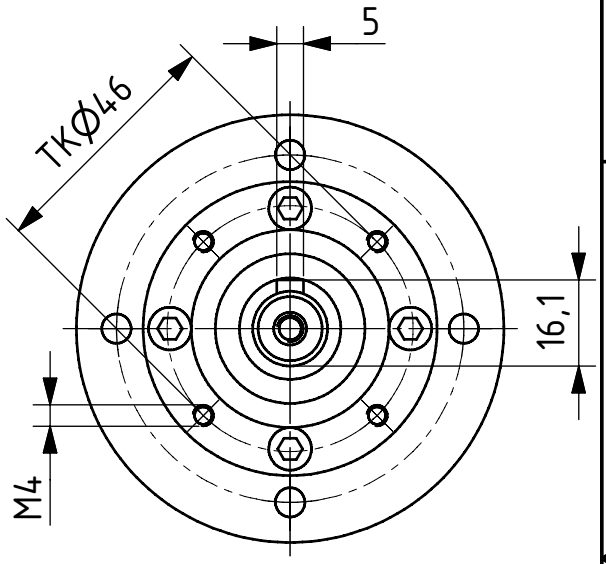

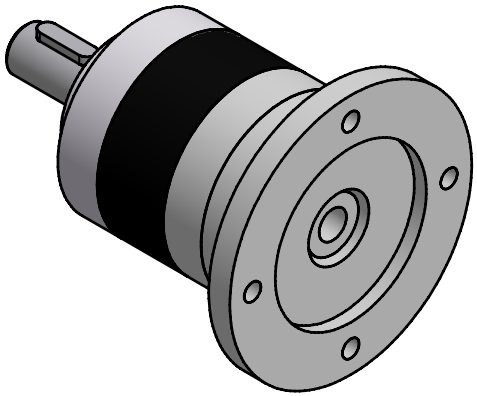

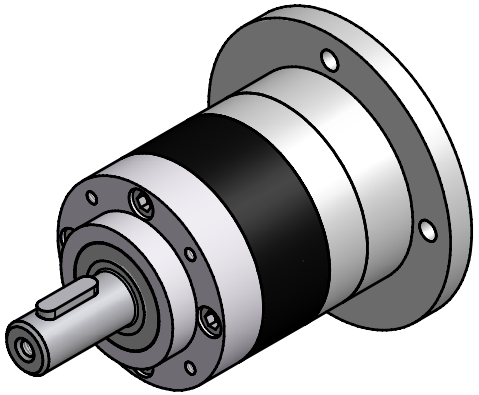

Status	Änderungen	Datum	Name		Datum	Name
				Gezeichnet	02.10.2007	TZB-Hanack
				Geprüft		
				Norm		

Planetengetriebe
RG55

A3

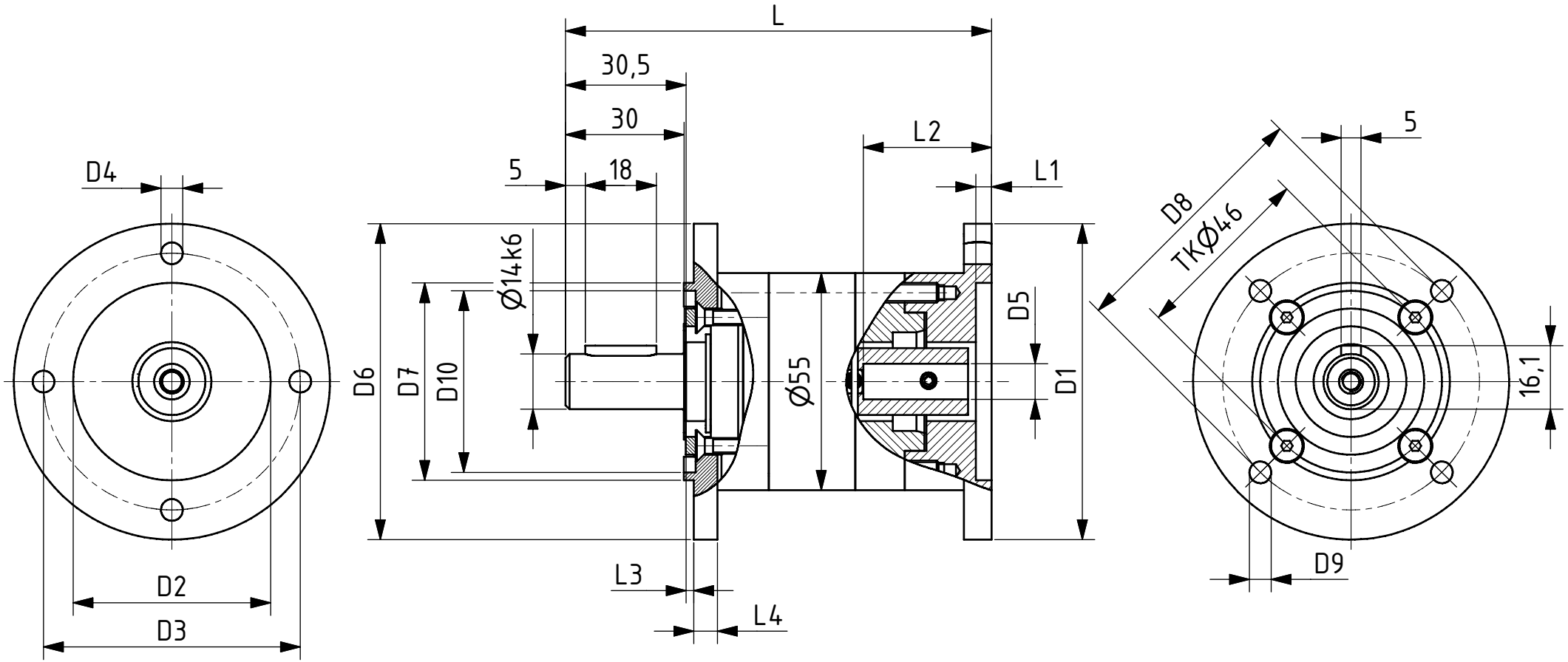

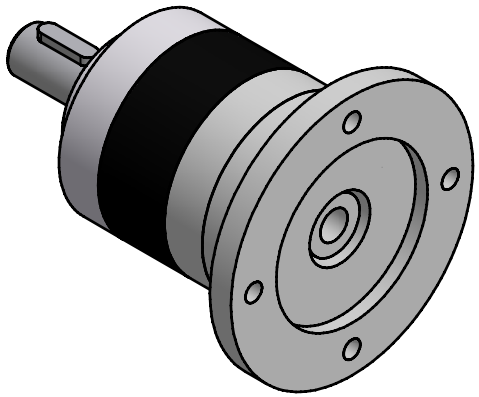

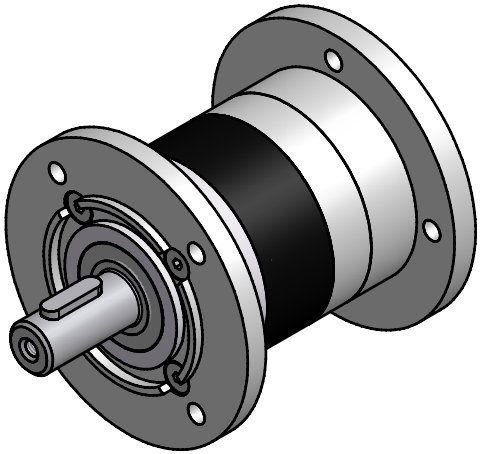

Status	Änderungen	Datum	Name		Datum	Name
				Gezeichnet	02.10.2007	TZB-Hanack
				Geprüft		
				Norm		

Planetengetriebe
RG55 mit Flansch

A3

Baugröße / size

Planetengetriebe / Planetary Gears RG84

Anzahl Getriebestufen / number of stages		1stufig/1-stage	2stufig/2-stage	3stufig/3-stage
max. Abtriebsmoment / max.output torque	Nm	55	100	100
Getriebewirkungsgrad ca. / Gearbox efficiency approx.	%	90	85	80
max. Getriebespiel RG…./ max blacklash RG….		< 15'	< 20'	< 25'
max. Radialbelastung / max. radial load	N	680	1130	1620
max. Axialbelastung / max. axial load	N	360	610	860
Betriebstemperatur min./ min. operating temp	°C	-30°	-30°	-30°
Betriebstemperatur max./ max. operating temp	°C	+120°	+120°	+120°
Schmierung / lubrication		Lebensdauer	Schmierung / l life lubrication	
Einbaulage / mounting position **		beliebig / any		
Gewicht / weight *	kg			
max. Antriebsdrehzahl / max. input speed	UPM	5000	5000	5000
i Untersetzung / i reduction ratios		3	12	120
		4	16	160
		5	20	200
		7	25	250
		10	35	350
			40	490
			50	700
			70	1000
			100	

* je nach Dichtungs und Fettarten

** mit angebauten IEC-Flanschen motorseitig

RG 84

								1stufig 1stage	2stufig 2stage	3stufig 3stage
		offene Ausführung für Direktanbau						I	I	I
		Lochkreis D=73mm; 4 x M5						117	147	175
Maße Motorflansch /		Zentrierbund D=81-0,08; 5,5mm tief								
		Schraubengröße						M5x45	M5x75	M5x105
		Einschraublänge nutzbar max.						7	7	9
Dimension of motor mounting/ flange	D1	D2	D3	D4	L 1	D 5	L2	L	L	L
IEC 56-B14	90	50 H7	65	5,5	6	9 H7/3	22	143	174	205
IEC 63-B14	90	60 H7	75	5,5	6	11 H7/4	22	143	174	205
IEC 71-B14	105	70 H7	85	6,5	6	14 H7/5	29	150	181	212
IEC 80-B14	120	80 H7	100	6,5	4	19 H7/6	39,5	161	192	223
IEC 56-B5	120	80 H7	100	7	4	9 H7/3	22	143	174	205
IEC 63-B5	140	95 H7	115	9	4	11 H7/4	22	143	174	205
IEC 71-B5	160	110 H7	130	9	4	14 H7/5	29	150	181	212
IEC 80-B5	200	130 H7	165	11	4	19 H7/6	39,5	161	192	223
R88M-W40030 LMT	90	50 H7	70	5,5	4			150	181	212

Maße Abtriebsflansch / Dimension of gear unit output/ flange	D6	D7	D8	D9	D10	L3	L4
IEC 63-B14	90	60 j6	75	M5	54	2	9
IEC 71-B14	105	70 j6	85	M6	64	3	8
IEC 80-B14	120	80 j6	100	6,5	74	3	8
IEC 63-B5	140	95 j6	115	9	89	3	8
IEC 71-B5	160	110 j6	130	9	104	3	8

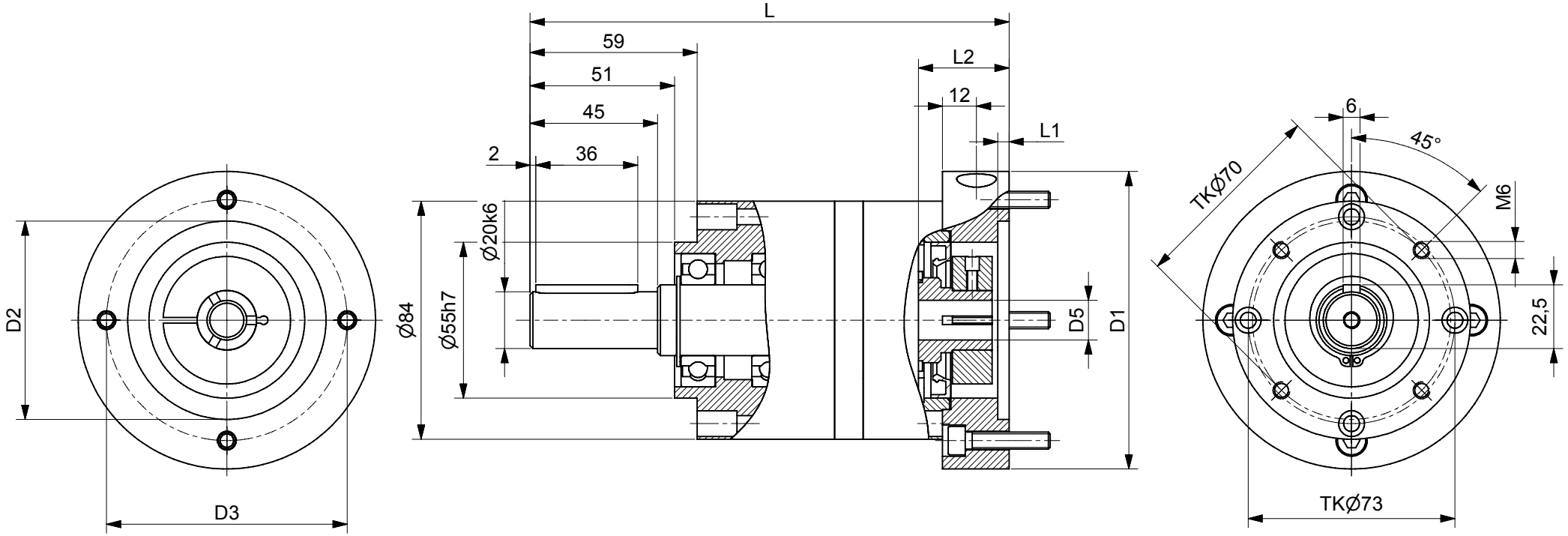

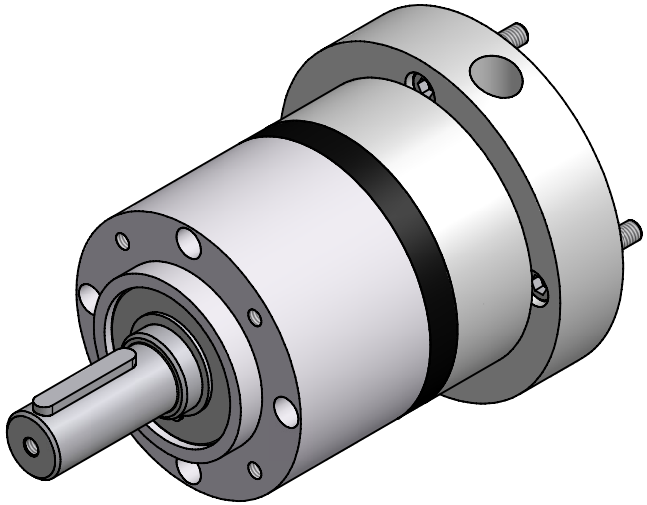

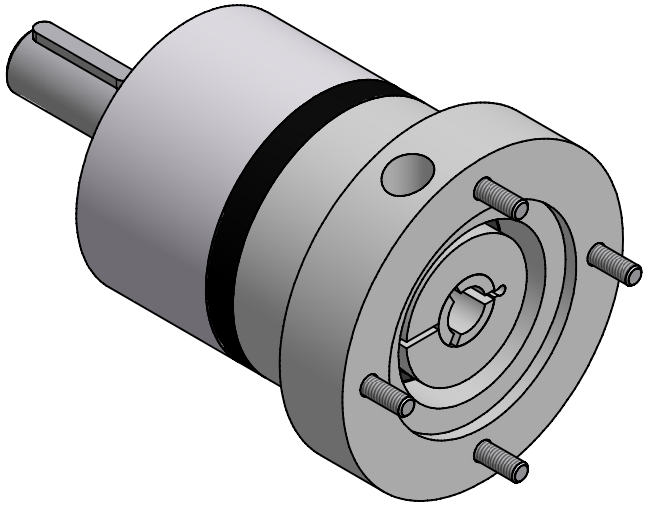

Reuss						
				Datum	Name	Planetengetriebe RG 84
			Gezeichnet	10.11.2006	TZB-Hanack	
			Geprüft			
			Norm			
Status	Änderungen	Datum	Name			A2

Baugröße / size

Planetengetriebe / Planetary Gears RG86

Anzahl Getriebestufen / number of stages		1stufig/1-stage	2stufig/2-stage	3stufig/3-stage
max. Abtriebsmoment / max.output torque	Nm	20	50	80
Getriebewirkungsgrad ca. / Gearbox efficiency approx.	%	88	86	82
max. Getriebespiel RG…./ max blacklash RG….		< = 0,9°	< = 1,1°	< = 1,3 °
max. Radialbelastung / max. radial load	N	680	1130	1620
max. Axialbelastung / max.axial load	N	360	610	860
Betriebstemperatur min./ min. operating temp	°C	-30°	-30°	-30°
Betriebstemperatur max./ max. operating temp	°C	+120°	+120°	+120°
Schmierung / lubrication		Lebensdauer	Schmierung / li life lubrication	
Einbaulage / mounting position*		beliebig / any		
Gewicht / weight**	kg	1,93	2,6	3,42
max. Antriebsdrehzahl / max. input speed	UPM	5000	5000	5000
i Untersetzung / i reduction ratios		2,9	9,69	76,81
		3,34	11,16	83,01
		4,05	11,75	83,49
		5,35	13,53	87,75
		6,54	15,52	88,47
		8,62	16,4	95,6
			17,87	96,16
			18,97	101,24
			21,67	101,47
			21,84	107,27
			25	115,92
			26,49	116,6
			28,62	124,04
			28,79	133,74
			34,91	141,39
			35,04	142,86
			42,77	153,13
			46,12	154,03
			56,37	163,49
			74,3	173,22
				186,77
				188,29
				215,48
				228,32
				246,72
				248,18
				279,73
				300,93
				368,69
				397,53
				485,95
				640,5

* je nach Dichtungs und Fettarten

** mit angebauten IEC-Flanschen motorseitig

RG 86

								1stufig 1stage	2stufig 2stage	3stufig 3stage
		offene Ausführung für Direktanbau						I	I	I
		Lochkreis D=75mm; 4 x M5						110	135	160
		Zentrierbund D=84g6; 2,5 mm tief								
		Schraubengröße						M5x35	M5x60	M5x85
Maße Motorflansch / Dimension of motor mounting/ flange		Einschraublänge nutzbar max.						8	8	8
	D1	D2	D3	D4	L 1	D 5	L2	L	L	L
IEC 63-B14	86	60 H7	75	5,5	6	11 H7/4	22	144	169	194
Sonderflansch	86	38 H7	75	5,5	6,5					

Maße Abtriebsflansch / Dimension of gear unit output/ flange	D6	D7	D8	D9	D10	L3	L4
IEC 63-B14	90	60 j6	75	M5	54	2	9
IEC 71-B14	105	70 j6	85	M6	64	3	8
IEC 80-B14	120	80 j6	100	6,5	74	3	8
IEC 63-B5	140	95 j6	115	9	89	3	8
IEC 71-B5	160	110 j6	130	9	104	3	8

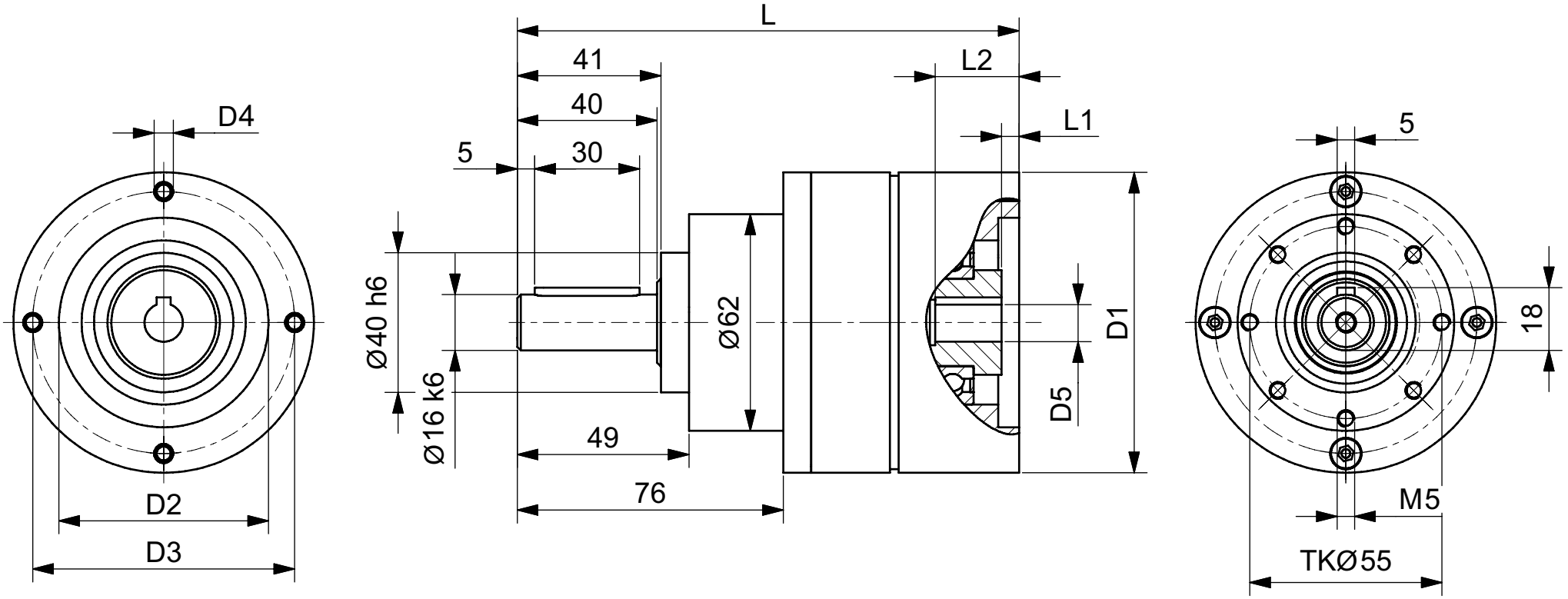

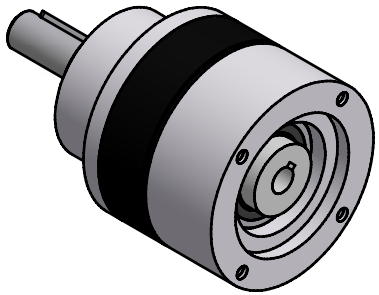

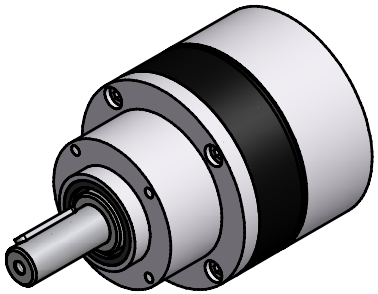

Status	Änderungen	Datum	Name			
				Gezeichnet	Datum	Name
				Geprüft		
				Norm		

Planetengetriebe
RG86

A3

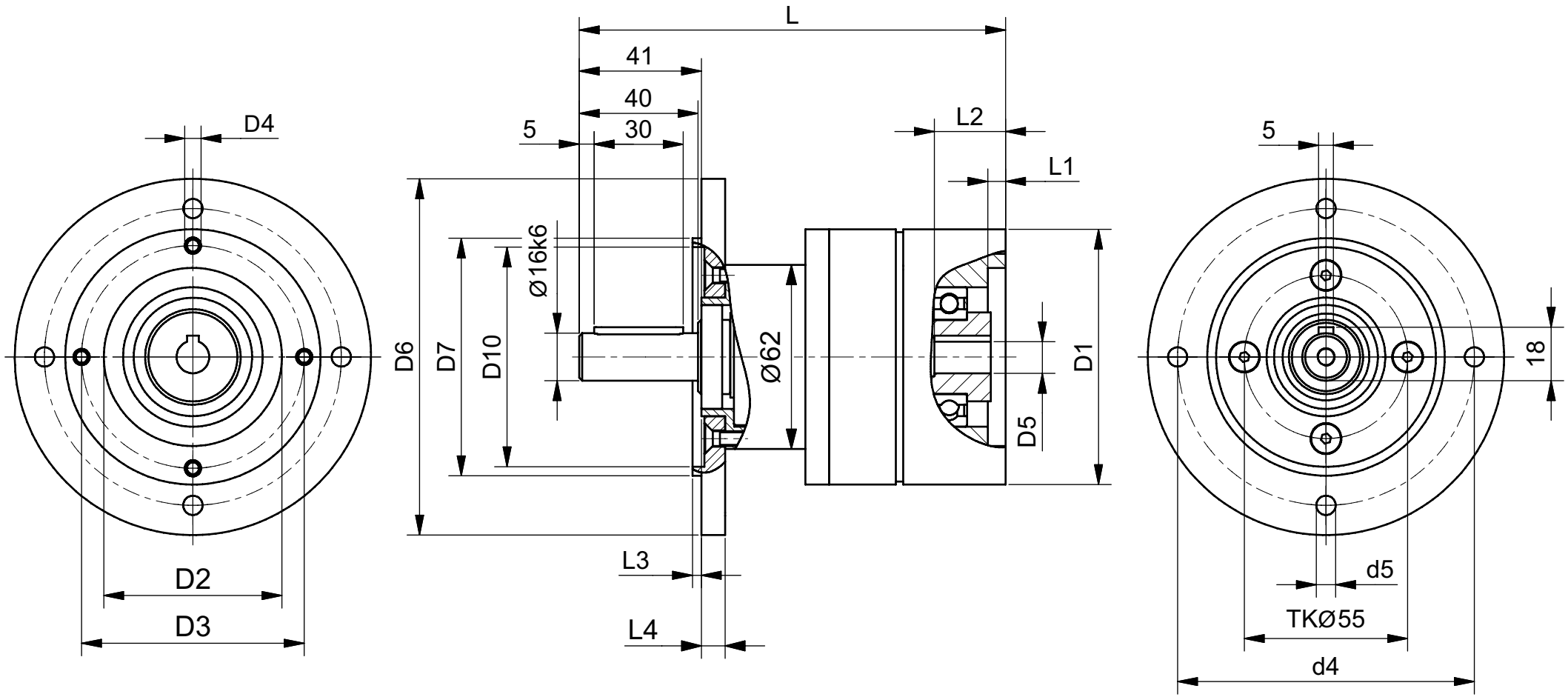

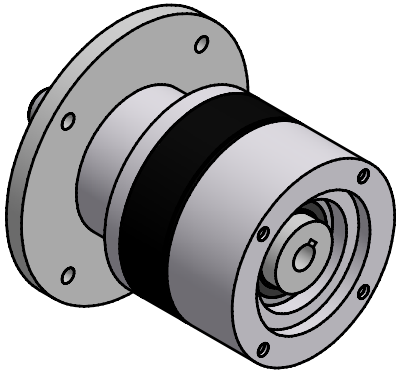

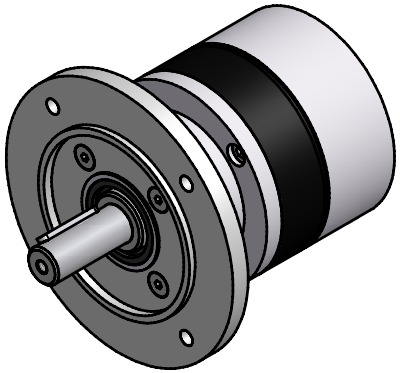

Status	Änderungen	Datum	Name		Datum	Name
				Gezeichnet		
				Geprüft		
				Norm		

Planetengetriebe
RG86 mit Flansch

A3

Baugröße / size

Planetengetriebe / Planetary Gears RG90

Anzahl Getriebestufen / number of stages		1stufig/1-stage	2stufig/2-stage	3stufig/3-stage
max. Abtriebsmoment / max.output torque	Nm	25	60	95
Getriebewirkungsgrad ca. / Gearbox efficiency approx.	%	88	86	82
max. Getriebespiel RG…./ max blacklash RG….		< = 0,9°	< = 1,1°	< = 1,3°
max. Radialbelastung / max. radial load	N	680	1130	1620
max. Axialbelastung / max. axial load	N	360	610	860
Betriebstemperatur min./ min. operating temp	°C	-30°	-30°	-30°
Betriebstemperatur max./ max. operating temp	°C	+120°	+120°	+120°
Schmierung / lubrication		Lebensdauer	Schmierung / l life lubrication	
Einbaulage / mounting position *		beliebig / any		
Gewicht / weight **	kg	2,09	3,11	4,08
max. Antriebsdrehzahl / max. input speed	UPM	5000	5000	5000
i Untersetzung / i reduction ratios		3,09	9,55	61,63
		3,95	12,2	68,35
		5,09	15,6	71,61
		6	15,63	73,23
		7,5	18,54	78,95
			19,99	79,11
			23,17	91,54
			23,7	93,61
			25,6	93,81
			29,62	101,13
			30,36	111,24
			36	117,02
			37,95	117,26
			45	119,92
			56,25	129,55
				139,05
				142,2
				149,9
				153,62
				173,81
				177,77
				182,16
				192,03
				216
				222,19
				227,7
				270
				284,62
				421,88

* je nach Dichtungs und Fettarten

** mit angebauten IEC-Flanschen motorseitig

RG 90

								1stufig 1stage	2stufig 2stage	3stufig 3stage
		offene Ausführung für Direktanbau						l	l	l
		Lochkreis D=80mm; 4 x M5						111	142	174
		Zentrierbund D=63,5H8; 3mm tief								
		Schraubengröße						M5x45	M5x80	M5x110
Maße Motorflansch / Dimension of motor mounting/ flange		Einschraublänge nutzbar max.						9	13	11
	D1	D2	D3	D4	L 1	D 5	L2	L	L	L
IEC 56-B14	90	50 H7	65	5,5	6	9 H7/3	22	143	174	205
IEC 63-B14	90	60 H7	75	5,5	6	11 H7/4	22	143	174	205
IEC 71-B14	105	70 H7	85	6,5	6	14 H7/5	29	150	181	212
IEC 80-B14	120	80 H7	100	6,5	4	19 H7/6	39,5	161	192	223
IEC 56-B5	120	80 H7	100	7	4	9 H7/3	22	143	174	205
IEC 63-B5	140	95 H7	115	9	4	11 H7/4	22	143	174	205
IEC 71-B5	160	110 H7	130	9	4	14 H7/5	29	150	181	212
IEC 80-B5	200	130 H7	165	11	4	19 H7/6	39,5	161	192	223
R88M-W40030 LMT	90	50 H7	70	5,5	4			150	181	212

Maße Abtriebsflansch / Dimension of gear unit output/ flange	D6	D7	D8	D9	D10	L3	L4
IEC 63-B14	90	60 j6	75	M5	54	2	9
IEC 71-B14	105	70 j6	85	M6	64	3	8
IEC 80-B14	120	80 j6	100	6,5	74	3	8
IEC 63-B5	140	95 j6	115	9	89	3	8
IEC 71-B5	160	110 j6	130	9	104	3	8

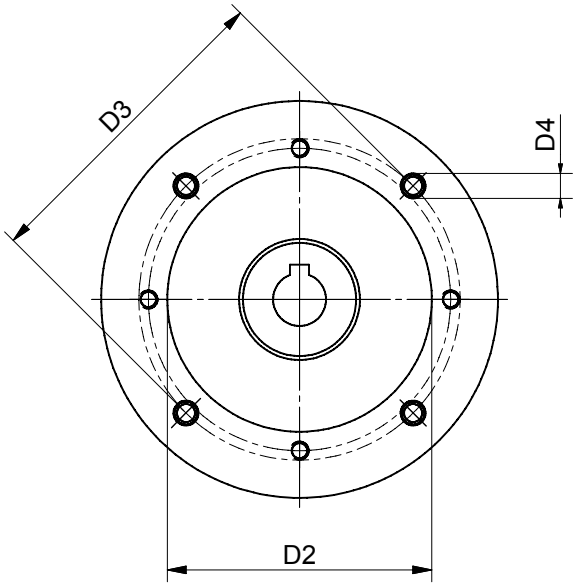

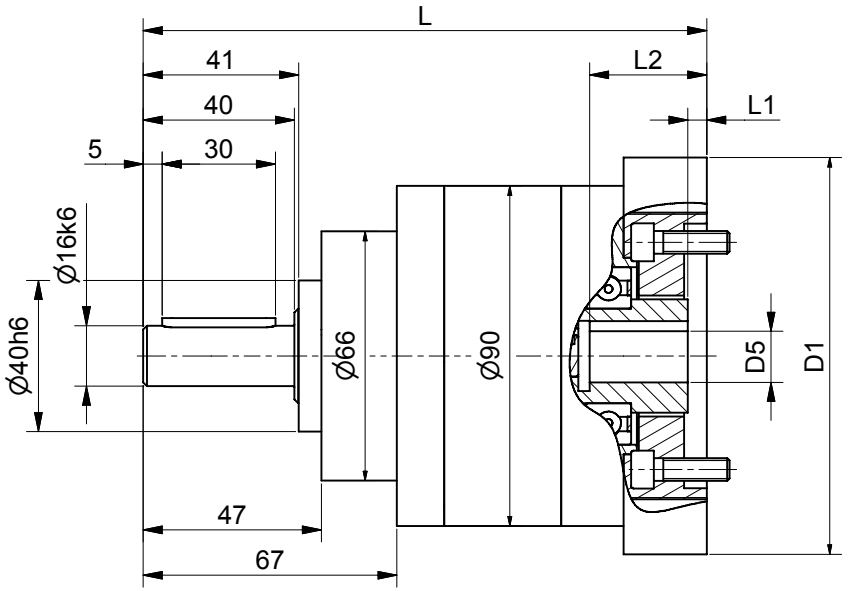

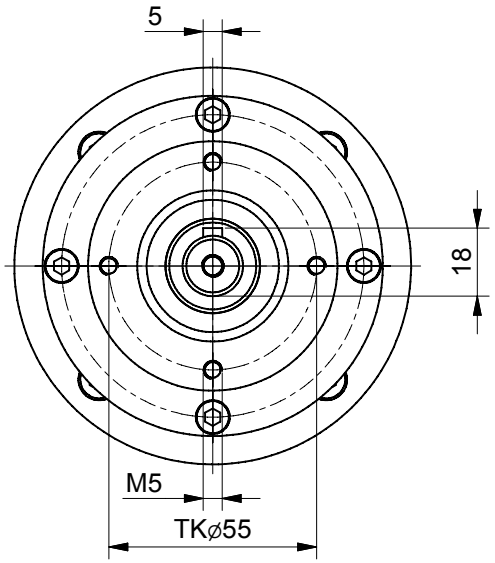

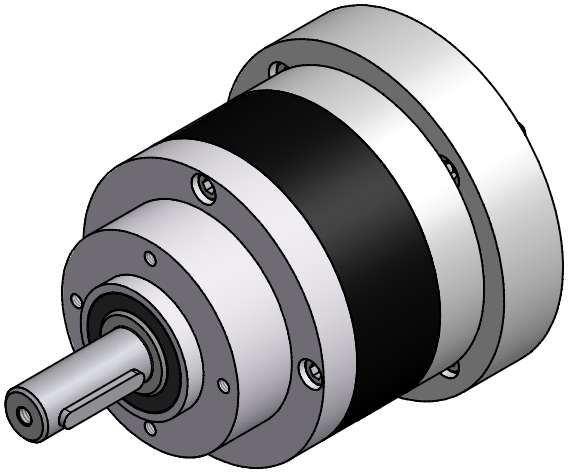

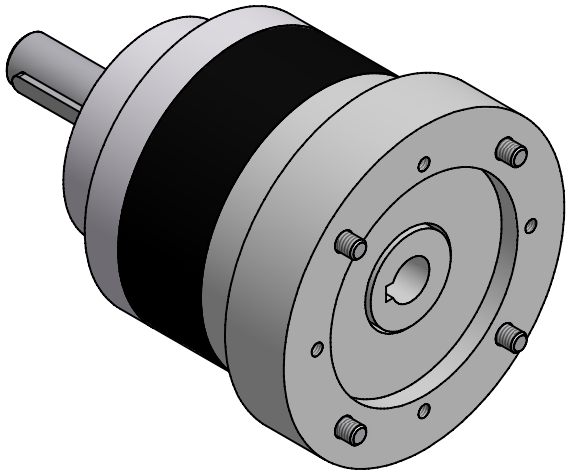

Status	Änderungen	Datum	Name		Datum	Name
				Gezeichnet	10.01.2007	TZB-Hanack
				Geprüft		
				Norm		

Planetengetriebe
RG90

A2

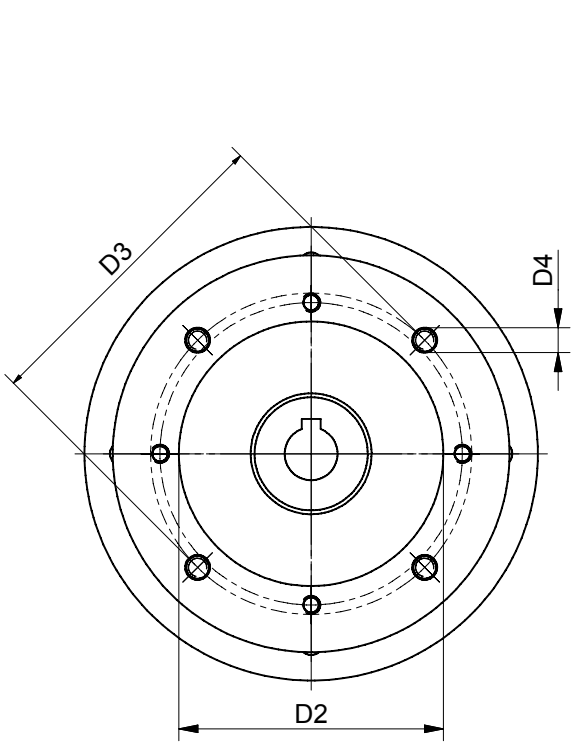

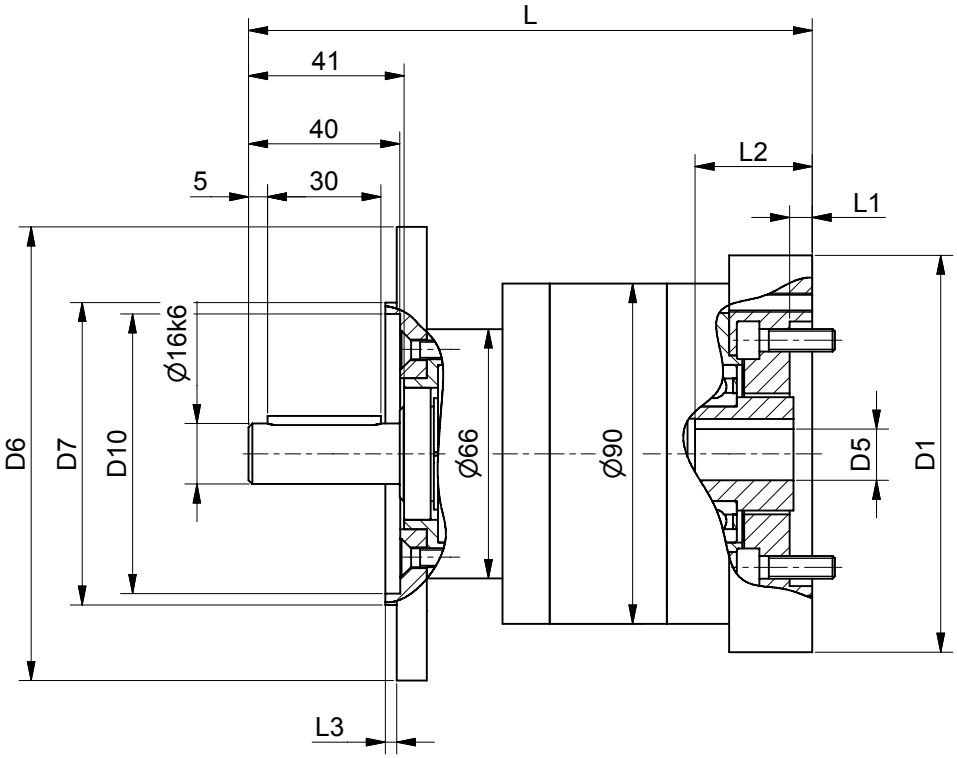

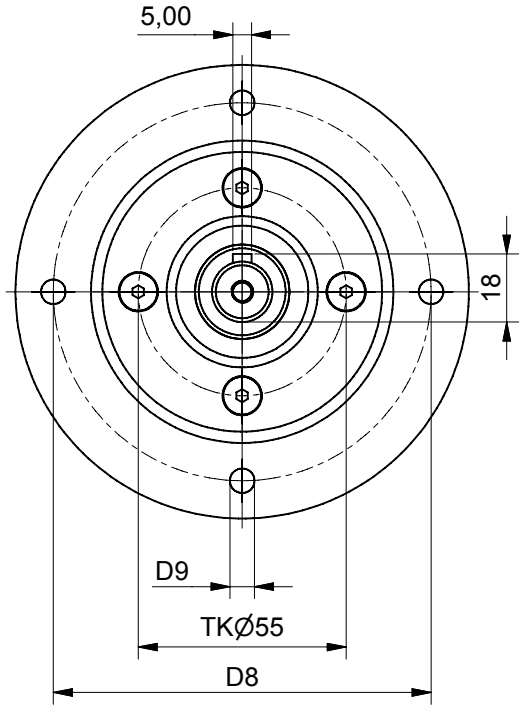

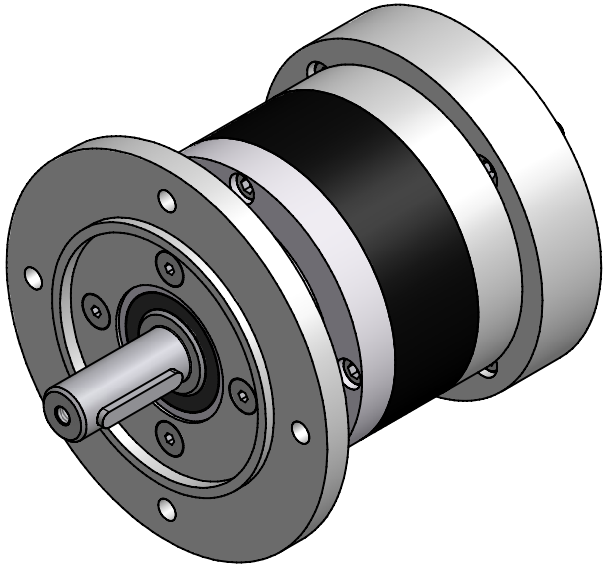

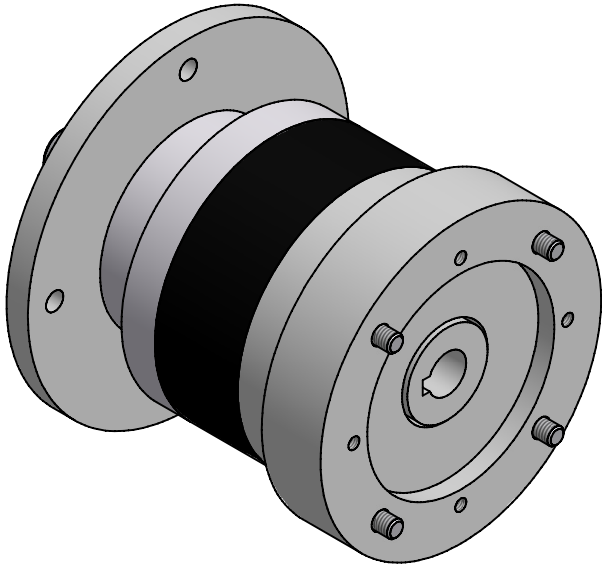

Reuss						
				Datum	Name	Planetengetriebe RG90 mit Flansch
			Gezeichnet	10.01.2007	TZB-Hanack	
			Geprüft			
			Norm			
Status	Änderungen	Datum	Name			A2

BONDY

INDUSTRIAL EQUIPMENT SUPPLIER

Transmission

Handling

Motor & Gear

Vacuum Conveying

Linear

Support

See our products and solutions at

www.bondy.dk

For ordering and questions call (+45) 70 15 14 14